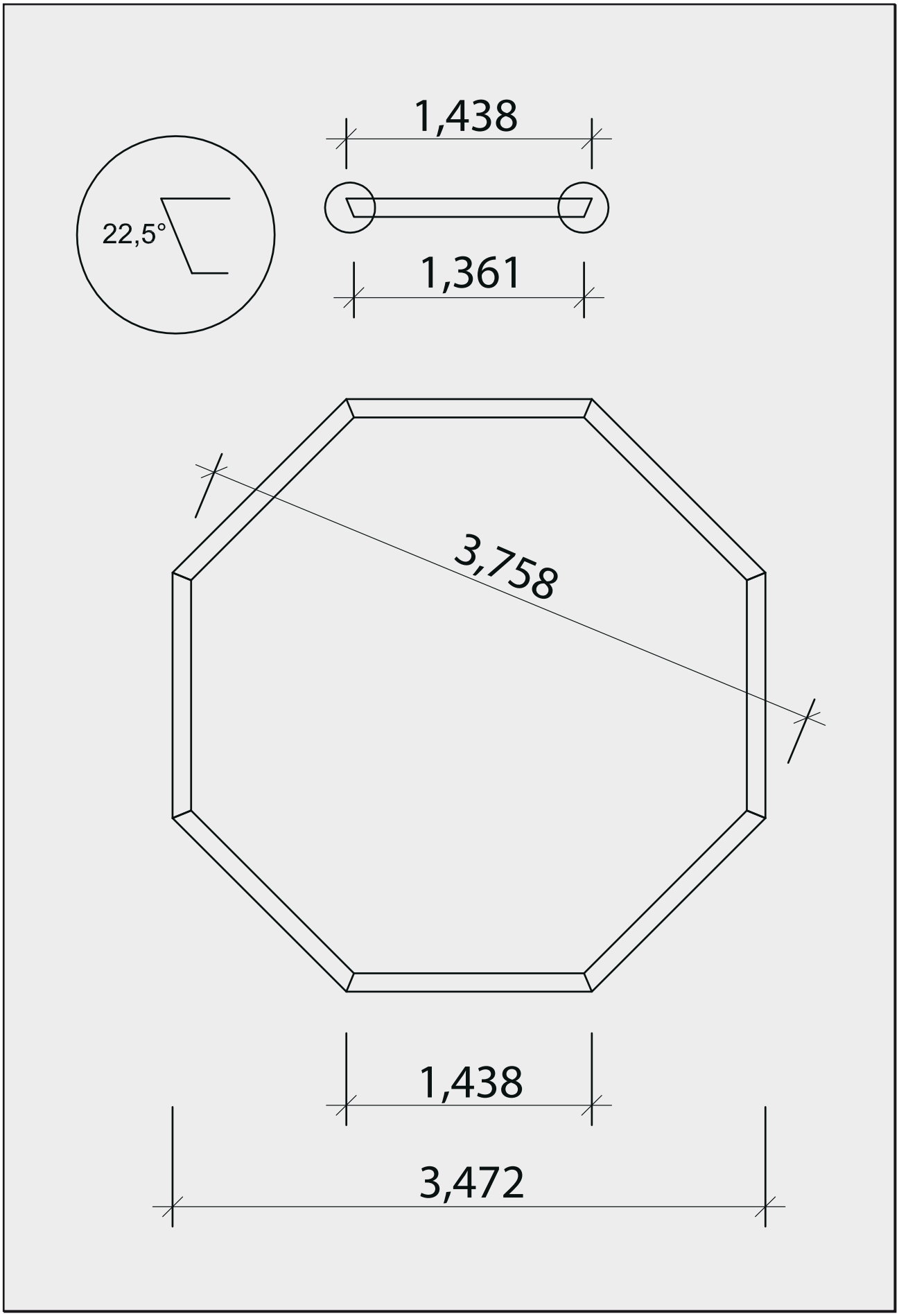Fundamentplan
660 042