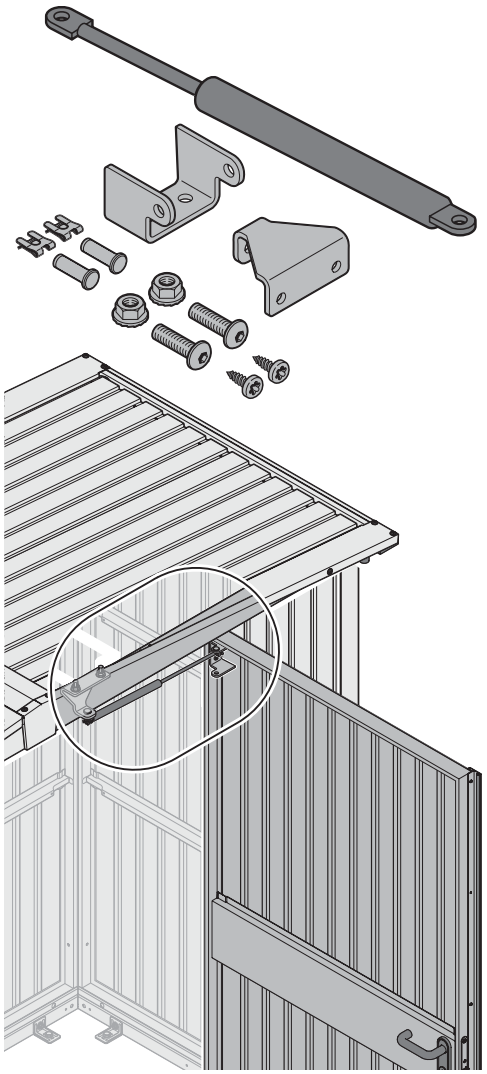

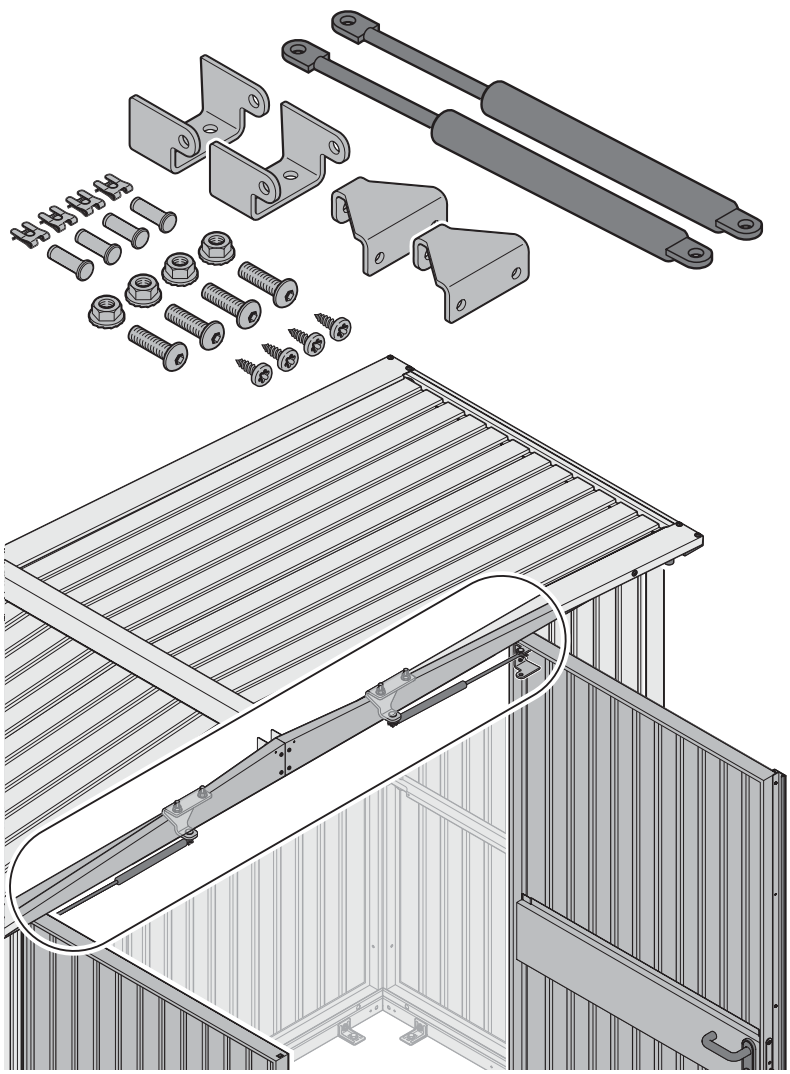

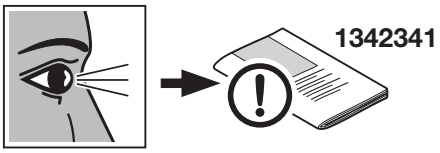
1342341

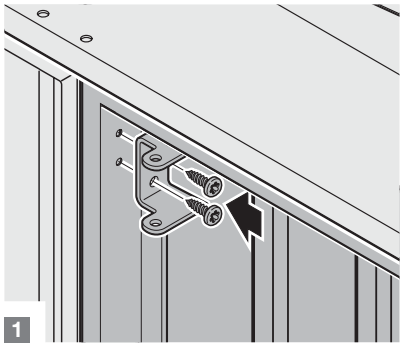
1

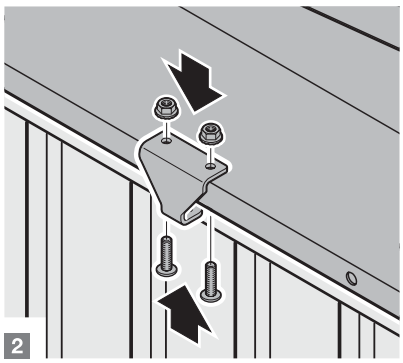
2

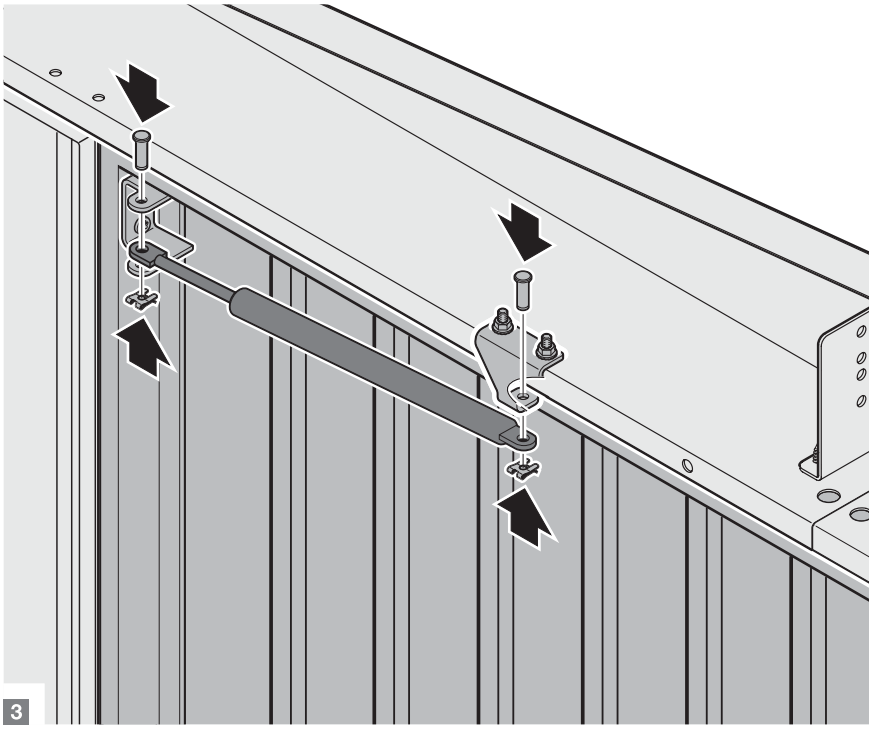
3